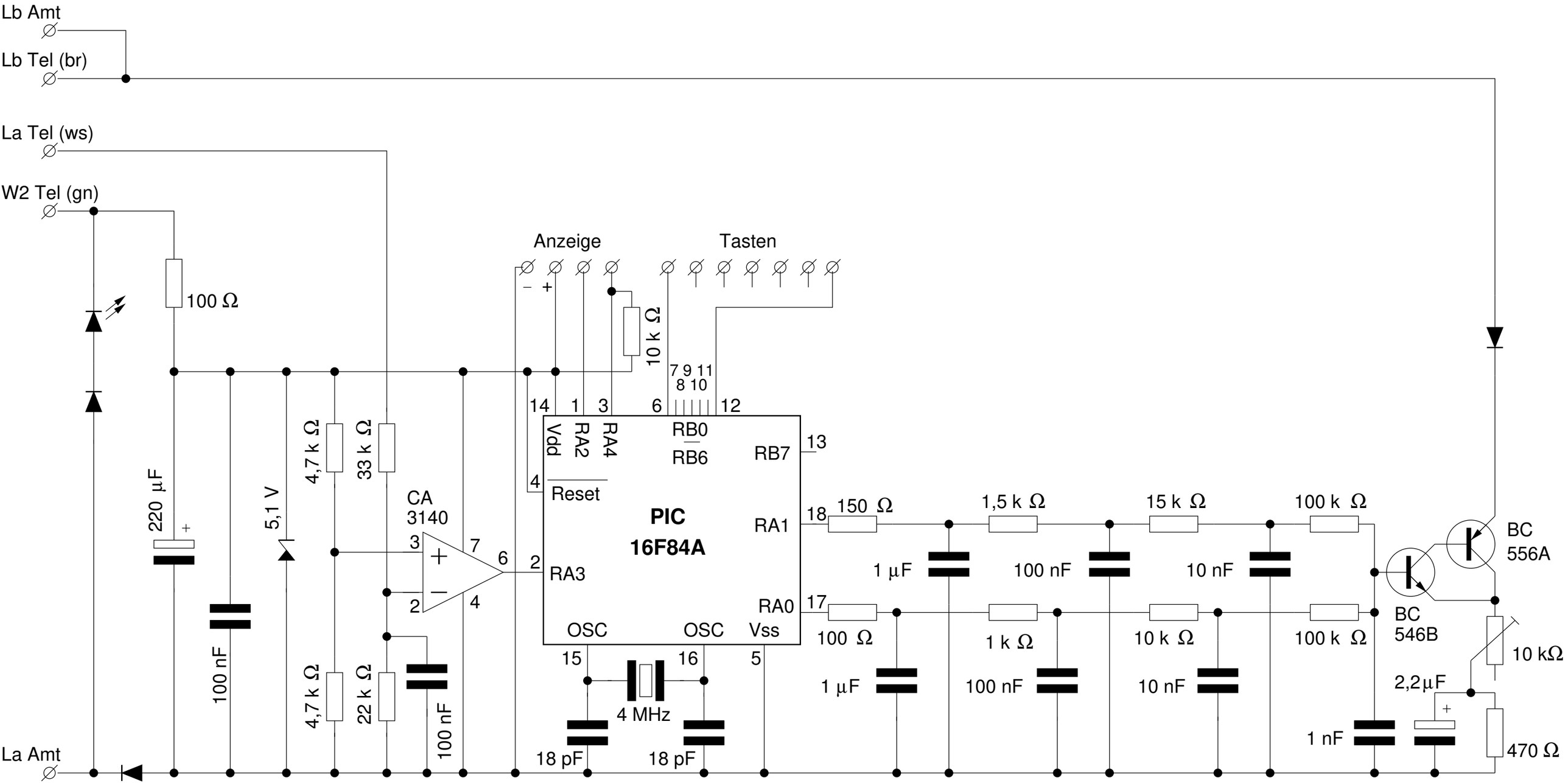
Lb Amt
Lb Tel (br)
La Tel (ws)
W2 Tel (gn)
100 Ω
Anzeige
Tasten
10 k Ω
7 9 11
8 10
14 1 3 6 12
Vdd
RA2
RA4
RB0
RB6
RB7
13
4
Reset
PIC
16F84A
RA1
18
150 Ω
1,5 k Ω
15 k Ω
100 k Ω
RA3
2
RA0
17
OSC
OSC
Vss
15
16
5
100 Ω
1 k Ω
10 k Ω
100 k Ω
4 MHz
18 pF
18 pF
1 µF
100 nF
10 nF
1 µF
100 nF
10 nF
1 nF
2,2µF
470 Ω
10 kΩ
BC
556A
BC
546B
220 µF
5,1 V
4,7 k Ω
33 k Ω
CA
3140
3
7
6
2
4
100 nF
4,7 k Ω
22 k Ω
100 nF
La Amt